Hotte murale (90 cm)

WS9085MG Pearl Grey

Modèle
- Design cloud et filtres Airlogic pour une aspiration efficace des vapeurs
- aspiration périphérique élégante
- capacité maximale d'aspiration 761 m^3/h
- niveau sonore 50 dB(A) en position 2
- convient pour l'évacuation vers l'extérieur
- convient pour la recirculation (commander un kit de recirculation HR0009 en plus)
- convient pour le filtre purificateur d'air PlasmaMade (commander HF4002 en plus)
- éclairage 2 x bandeau LED 2,65 W

Commande
- full touch control
- 5 vitesses y (compris position intensive)
- position intensive avec retour automatique
- fonction Clean Air (24 heures)
- poursuite de fonctionnement automatique après arrêt
- témoin de saturation du filtre antigraisse
- témoin de saturation du filtre anti-odeurs et à fines particules

Connectivité
- fonctions ConnectLife via WiFi (statut, commande à distance, réglages de la lumière, fonctions supplémentaires, notifications push, FAQ, manuels).
- fonction Hob-2-Hood *: communication avec la taque de cuisson (Synchrostart, -stop et -control, éclairage et positions, témoin de saturation du filtre anti-graisse)

*Spécifications d'application uniquement avec des taques de cuisson ATAG équipées de la fonctionnalité Hob-2-Hood.

Nettoyage
- 2 filtres en aluminium avec couche supérieure en Inox (lavables au lave-vaisselle)

Particularités
- hauteur de suspension de minimum 65 cm au-dessus d'une taque de cuisson au gaz, et de minimum 55 cm au-dessus des taques de cuisson à induction et vitrocéramiques

Spécifications techniques
- classe d'efficacité énergétique : A++
- évacuation Ø 150 - 120 mm
- puissance de raccordement 228 W

Accessoires
- HF3008 Filtre anti-odeurs et à fines particules
- HF4002 Filtre PlasmaMade
- HR009 Kit de recirculation mural avec filtre anti-odeurs et à fines particules

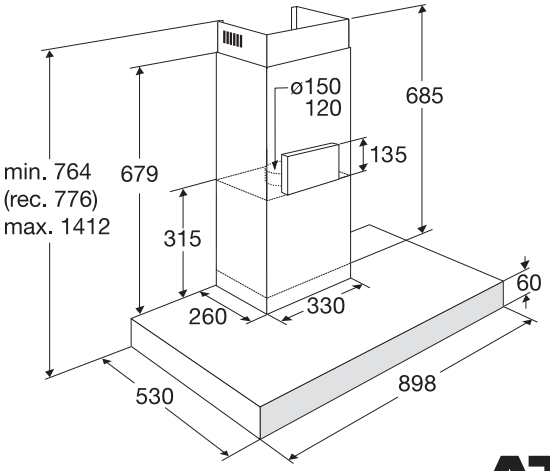

Code EAN: 8715393358714

ATAG
we love to cook